| Boisseaux standard |

AGRi CONSULT

Caractéristiques :

- Trémie 4 pentes à 45°, tôle 30/10ème galvanisée.
- Rehausses tôle 25/10ème galvanisée.
- Vidange par vanne à crémaillère 300x300mm avec commande manuelle au sol par roue à noix et chaine.
- Toiture pyramidale 4 pentes 30° en tôle 12/10ème galvanisée avec trappe de visite 700x600 et orifice d'alimentation 250x250.
- Ossature galvanisée avec crosses d'ancrage et ceinture en partie haute des poteaux.

Options :

- Échelle et plateforme d'accès au toit galvanisées.
- Plateforme de surveillance galvanisée lg800mm.
- Contacteur coupe circuit ou avec klaxon.
- Kit peinture beige.
- Système de pesage à 2 ou 4 capteurs avec afficheur.
- Échelle de toit galvanisée.
- Trappe latérale avec goulotte et commande par roue à noix et chaine.
- Trémie carré ronde peinte.

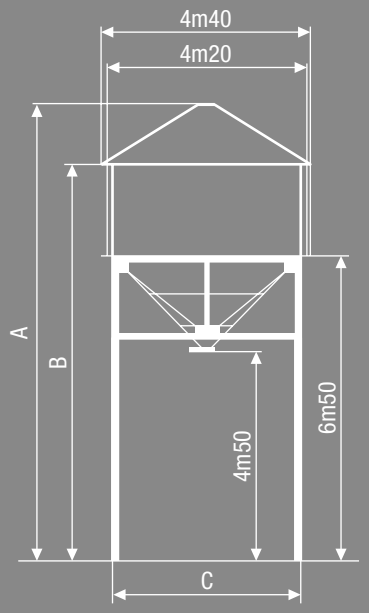

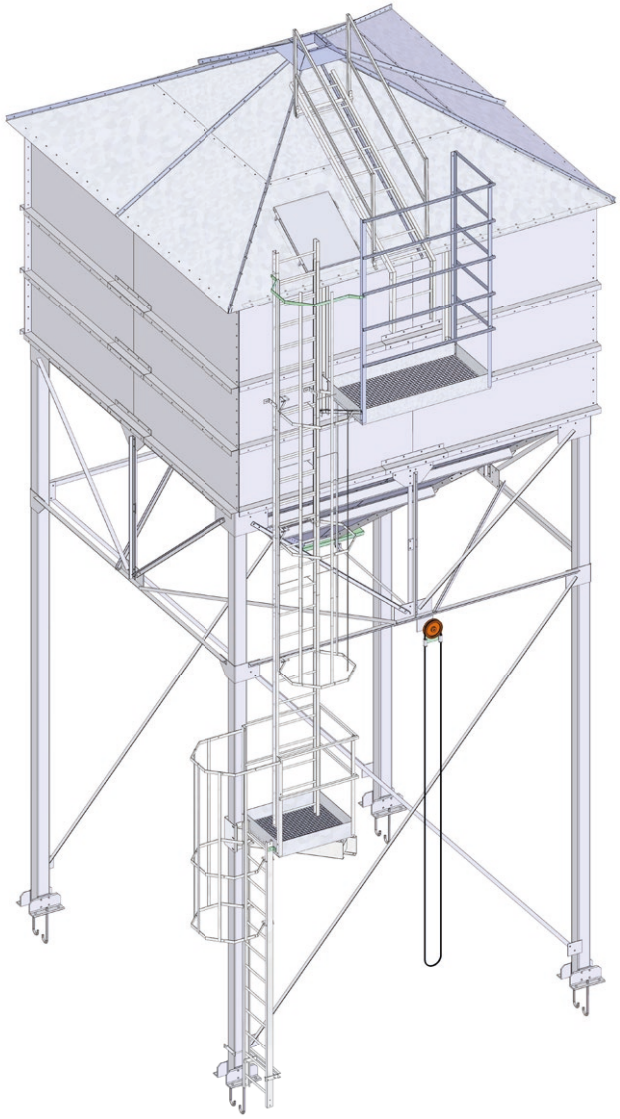

TYPE	B25	B30	B40	B45	B48	B60
CAPACITE (QTX) ps 0,8	250	300	380	430	470	600
CAPACITE M3	31	38	47	54	58	75
A	8m80	9m25	9m80	10m25	10m50	11m50
B	7m50	7m95	8m50	8m95	9m20	10m20
C	4m01	4m01	4m01	4m01	4m17	4m17

| Boisseaux modèle industriel |

Caractéristiques :

- Trémie carrée ronde à 45°, tôle 40/10ème.
- Rehausse tôle pliée en palplanche à 60°.
- Vidange par vanne à crémaillère Ø350 commande manuelle au sol.
- Toiture pyramidale 4 pentes à 30° en tôle galvanisée avec trappe de visite.
- Pieds en H (ossature galvanisée).
- Peinture pour trémie et rehausse épaisseur totale 80-100 microns.

Options :

- Échelle et plateforme d'accès au toit.
- Contacteur de niveau.
- Plateforme de surveillance.
- Potence support manutention
- Toiture semi terrasse avec garde corps.

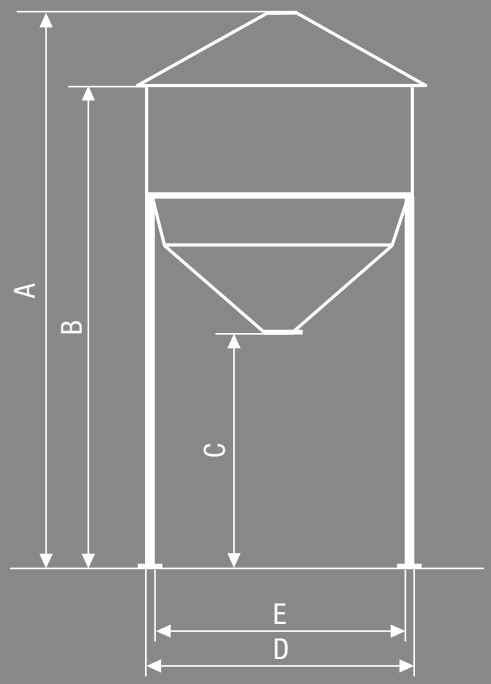

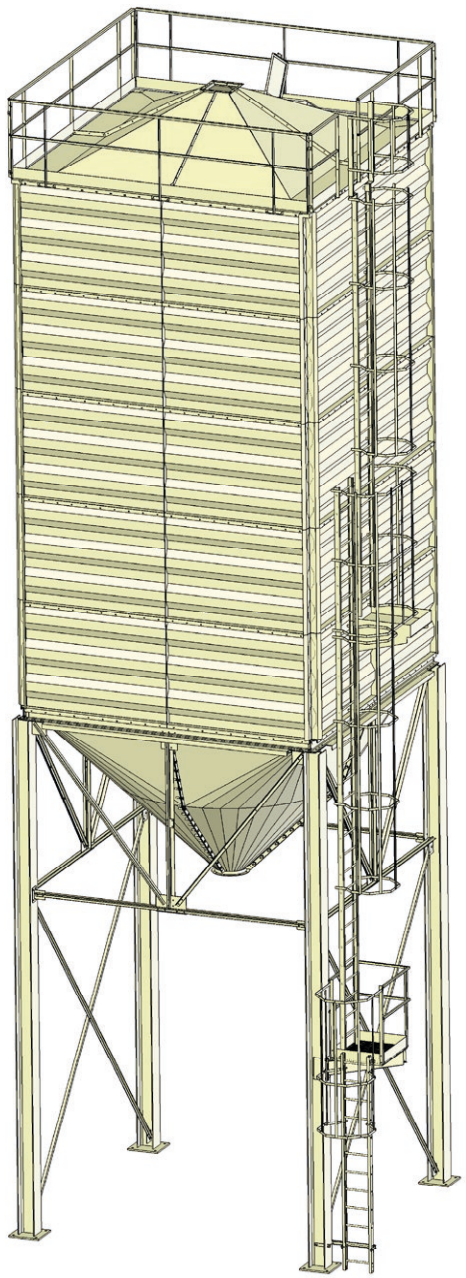

CAPACITE (QTX) PS0,8	380	490	570	640	720	760	840
A	10m	10,70m	11,50m	12m	12,50m	12,90m	13,45m
B	8,70m	9,50m	10,20m	10,70m	11,30m	11,70m	12,15m
C	4,50m						
D	4,20m						
E	3,85m						

lagriffe.- www.lagriffe.com

14 route de Troyes
21121 DAROIS - FRANCE
Tél. 33 (0)3 80 35 20 60
Fax. 33 (0)3 80 35 69 01
contact@agriconsult.fr
www.agriconsult.fr
AGRi CONSULT